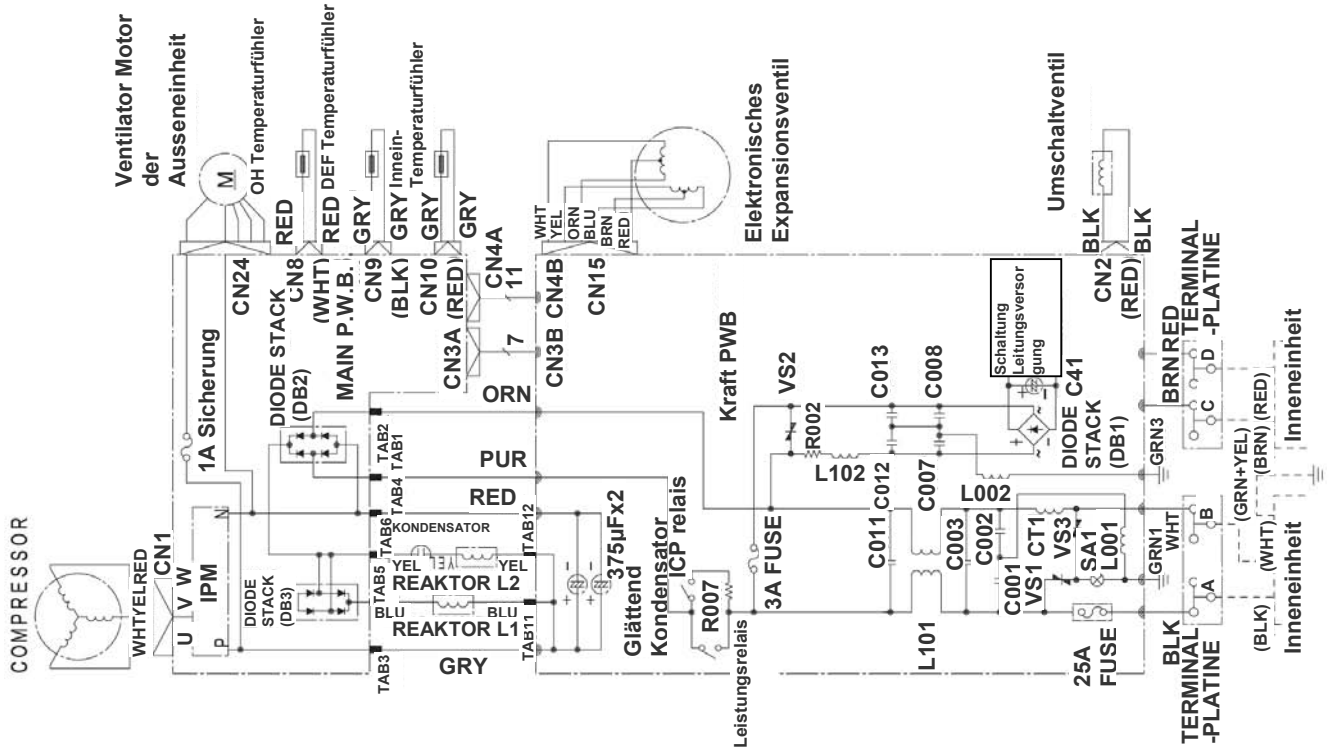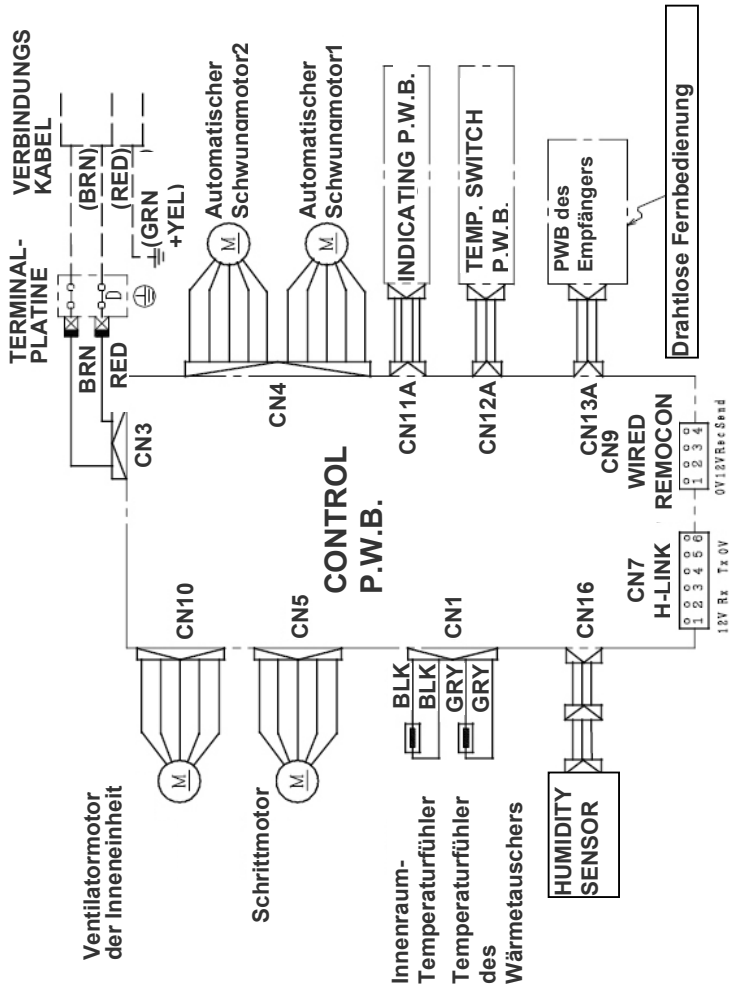SCHALTPLAN RAF-25/35FX8/ RAC-25/35FX8 (W) ODER (B)